МН51

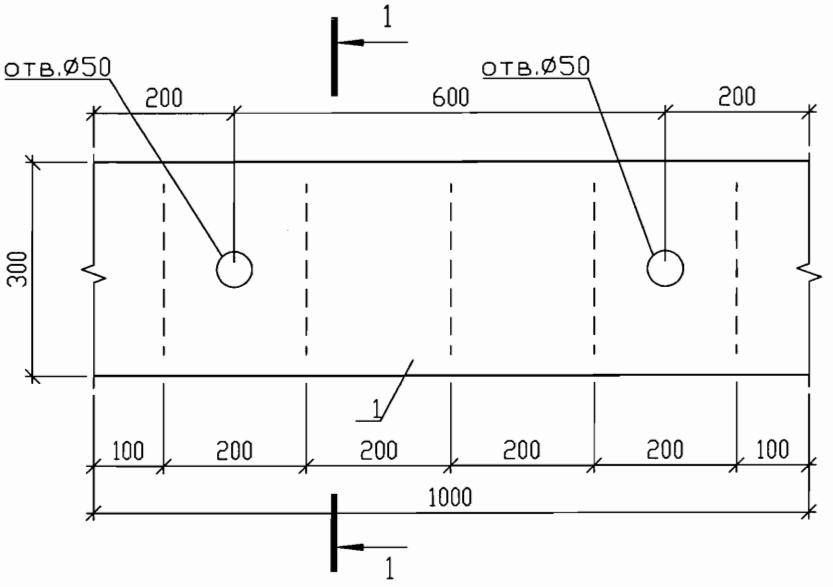

1 – 1

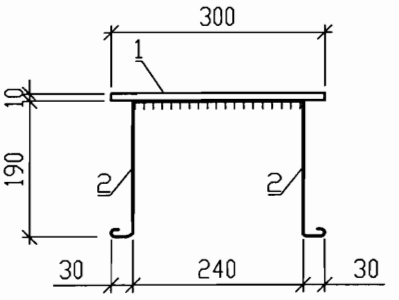

Марка изде-лия	Поз. дет.	Наименование	Кол.	Масса ед., кг	Масса общая, кг
МН51	1	-300х10 ГОСТ19903-74* L=1п.м.	1	23.55	24.35
	2	ø6 AI ГОСТ5781-82* L=730	5	0.16	

1. Сварку закладных изделий производить согласно указаниям ГОСТ14098-91.
2. Высоту сварного шва принять по наименьшей толщине свариваемых элементов.

ОАО «НИАЦ»
АРХИВНЫЙ ЭКЗ.
Инв. № 38851 ч/б

Взам. инв.N

Подпись и дата 28.12.11

Инв.N подл. 011002/077

4	–	Нов.	1342-11		28.12.11
ИЗМ.	КОЛ.УЧ	ЛИСТ	N ДОК.	ПОДПИСЬ	ДАТА
Н.контр.		Антонова			28.12
Проверил		Антонова			28.12
Разраб.		Кузнецова			28.12

10021-26а-00-КЖИ2

МН51

С245 ГОСТ 27772-88*

СТАДИЯ	МАССА	МАСШТАБ
Р	24.35	М1:10
ЛИСТ 68	ЛИСТОВ 68	

ЗАО "Сельэнергопроект"
Москва 2011

Подпись ответственного: